MP SENSOR

ELEKTRONISCHER VAKUUM- & DRUCKSCHALTER *Produktkategorie*

NANO *Bauform*

STANDARD *Ausführung*
-1…0 | -1…1 | -1…10 |0…10 | 0…12 BAR

DATENBLATT | *DEUTSCH*

CE IO-Link

Allgemeine Daten

Anzeige	3-stellige 7-Segment Anzeige
Schaltzustandsanzeige	1x LED je Ausgang
Programmiermöglichkeiten	Schalt-/Rückschaltpunkte; Öffner/Schließer; Hysterese-/Fenstermodus; Diagnose-Modus; Druckeinheit
Betriebsmedium	Gefilterte, trockene oder geölte Druckluft und neutrale Gase
Schutzart	IP65
MTTF (40°C)	319 Jahre

Bestellnummernschlüssel

1 - 06 - XX XX - XX 3 X XX

Fluidanschluss

G1/8“ innen	08

Elektroanschluss

M8	01

Schaltausgang

2x PNP	03
2x NPN	04

Firmware

Standard	00
Kundenspezifisch	>00

Druckbereich

-1…0	1
-1…1	2
-1…10	3
0…10	4
0…12	5

Mechanische Data

Material Gehäuse	Aluminium eloxiert / Kunststoff ABS
Fluidanschluss	G1/8“ innen
Material Fluidanschluss	Aluminium eloxiert
Einbaulage	Beliebig (Druckanschluss bei geölter Luft nach unten)
Gewicht	32 g

Elektrische Daten

Elektrischer Anschluss	Steckverbinder M8x1, 4-polig
Betriebsspannung	10,8…30 VDC
Eigenstromaufnahme	< 15 mA / < 3 mA Energiesparmodus
Kurzschluss-/ Verpolungsschutz	ja / ja

Schaltausgang

Ausgang	2x PNP; 2x NPN (IO-Link ist optional verfügbar)
Max. Ausgangsstrom	max. 250 mA je Ausgang
Schaltlogik	NO / NC (programmierbar)
Schaltfrequenz	200 Hz
Ansprechzeit	< 2,8 ms
Genauigkeit	± 2% FS
Wiederholgenauigkeit	± 0,2% FS

Druckbereich

Messbereich (in bar)	-1…0	-1…1	-1…10	0…10	0…12
max. Überdruck (in bar)*	2		15		

IO-Link

IO-Link Spezifikation	Version 1.1
Frametyp	2.2
Übertragungsphysik	3-Leiter Physik (PHY2)
Übertragungsrate	COM 2 / 38,4 kBit/s
Prozessdatenbreite	24 bit
Messwertinformation	16 bit
Schaltpunktinformation	2 bit
Max. Zykluszeit	5 ms

ELEKTRO-ANSCHLUSS — KORPUS

Pin	Belegung
1	Ub+
3	0 V
4	Out 1 / IO-Link
2	Out 2 / Diagnose

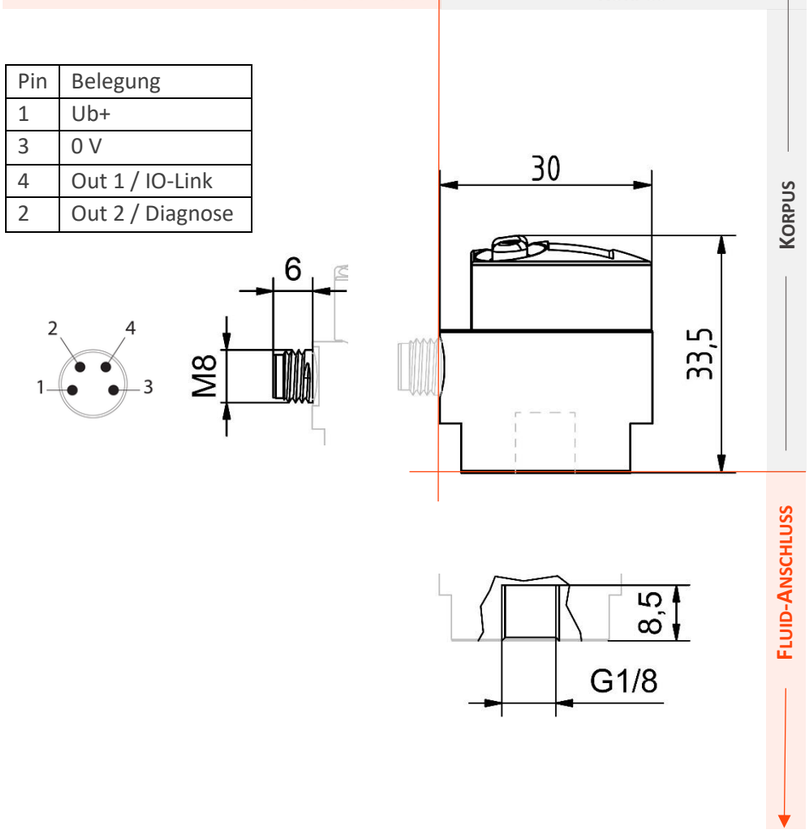

Umgebungsbedingungen

Umgebungstemperatur	Betrieb: -10°…+60°C Lagerung: -20°…+85°C
EMV / Störfestigkeit	EN61000-6-2
EMV / Störaussendung	EN61000-6-4

*Überdruck nicht dauerhaft zulässig

MP-Sensor GmbH · Albstraße 13 · 73765 Neuhausen · Tel. +49 (0)7158 9878490 · info@mp-sensor.de · www.mp-sensor.com · Irrtümer und Änderungen vorbehalten